环保物料

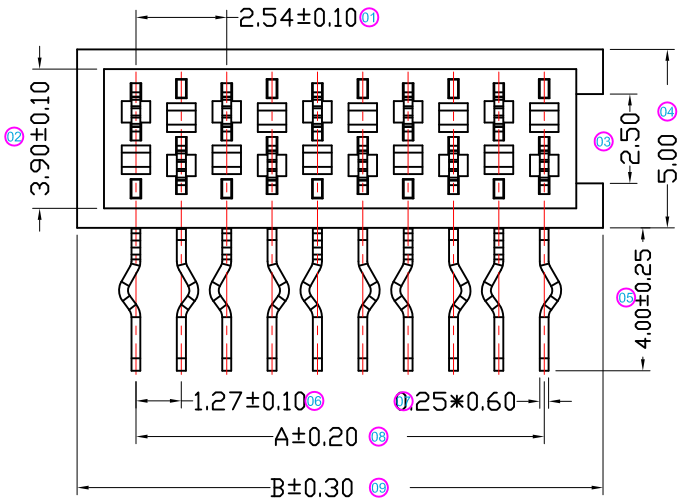

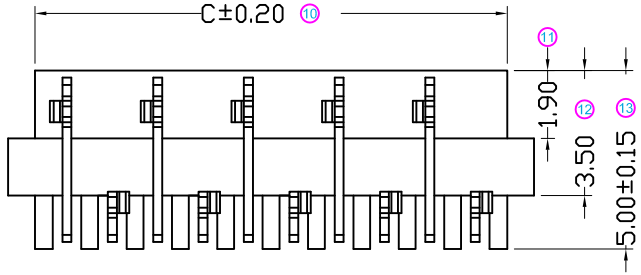

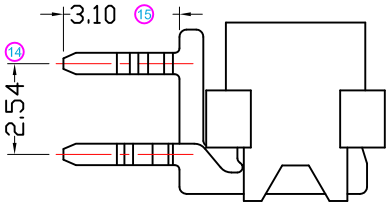

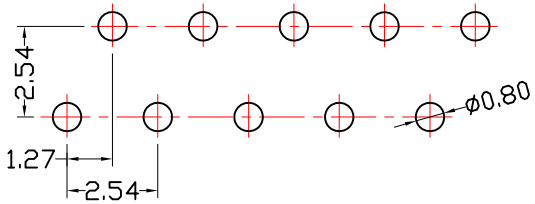

Recommended P.C.B Layout(Top Side)
(PCB BOARD TOLERANCE ±0.05

■ Specifications(规格)：

- Voltage rating(额定电压): 500V AC / DC
- Current rating(额定电流): 1A AC / DC
- Withstanding voltage(耐压值): 1000V AC/minute
- Temperature range(工作温度): -40° C~+105° C
- Insulation resistance(绝缘电阻):≥1000MΩ
- Contact resistance(接触电阻): ≤20mΩ
- After environmental testing(环境测试后): ≤30mΩ

■ *Material:

PIN: Phosphor Bronze/High Temperature Tin
Wafer: PA9T,UL94V-0/RED

Ordering Information & Dimensions

Poles	Dimensions(mm)		
	A	B	C
04	3.81	7.00	5.60
06	6.35	9.54	8.14
08	8.89	12.08	10.68
10	11.43	14.62	13.22
12	13.97	17.16	15.76
14	16.51	19.70	18.30
16	19.05	22.24	20.84
18	21.59	24.78	23.38
20	24.13	27.32	25.92
22	26.67	29.86	28.46
24	29.21	32.40	31.00
26	31.75	34.94	33.54

日期 DATE	旧版次 OLD REV	新版次 NEW REV	变更内容 DESCRIPTION	审核 CHK	核准 APPD

一般公差 GENERAL TOLERANCE
.X ±0.3
.XX ±0.2
.XXX ±0.1
角法 PROJECT

东莞市翰皓精密电子有限公司
DONGGUAN HANHAO PRECISION ELECRTONIC CO.LTD

核准 APPD	审核 CHK	绘图 DR	日期 DATA
Rodney	兰 雄	Lce	2013/11/10

料号 PART NO D1274WRD-2*XX

品名 TITLE 1.27mm Wafer 90° DIP

单位 UNIT	比例 SCALE	图号 NUMBER	版次 REV
MM	1/1	LDZY-8802	A